展开尺寸	800 x 400 mm
成型尺寸	100 x 100 mm
材质	105g双铜
工艺要求	正、背单色印刷，折页（先左右风琴折页，后上下折）

正面

PF Series

ATX SWITCHING POWER SUPPLY

PF350
PF400
PF450
PF500
PF550
PF600
PF650
PF700
PF750

DEEPCOOL

www.deepcool.com

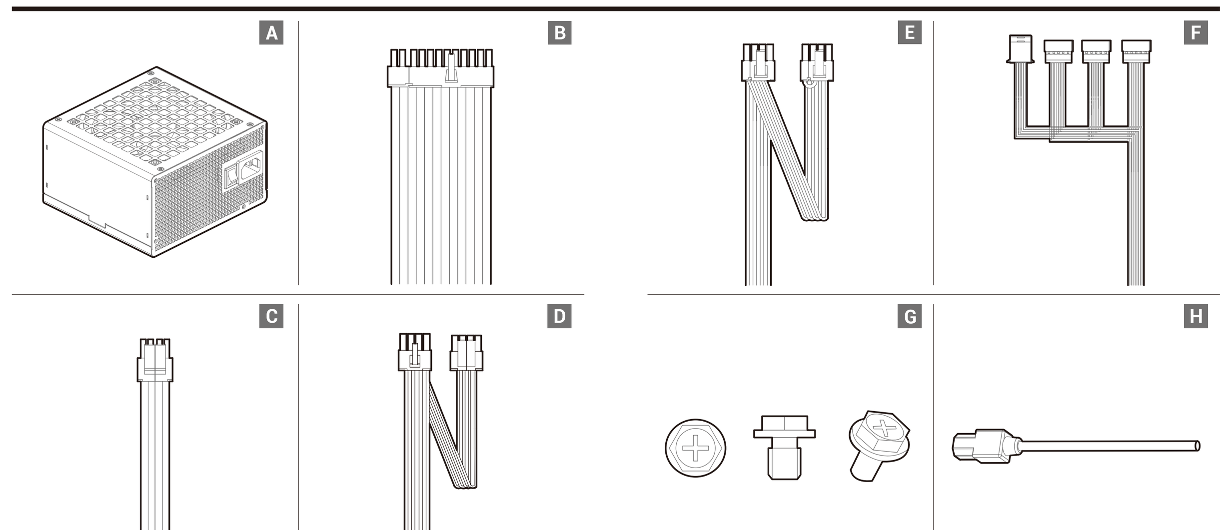

List of parts

Teileliste
Liste des pièces
Lista de piezas
Перечень деталей
Бөлшектер тізбес
Lista de peças
Elenco dei componenti
Lista części
部品一覧
부품 목록
零件表
零件表

PF350 / PF400 / PF450 / PF500 / PF550
A×1 B×1 C×1 E×1 F×2 G×4 H×1

PF600 / PF650 / PF750
A×1 B×1 D×1 E×2 F×2 G×4 H×1

EN
A Power supply unit
B Main Power Connector (20+4)Pin×1
C CPU(4+4)Pin x 1
D CPU(4+4)Pin x 2
E PCI-E(6+2)Pin x 2
F SATA x 3 + 4pin Peripheral× 1
G Mounting screws
H AC power cord

DE
A Netzteil
B 1 Mainboard-Stromversorgungsanschluss (20-und-4-polig)
C 1 CPU-Anschluss (4-und-4-polig)
D 2 CPU-Anschluss (4-und-4-polig)
E 2 PCI-E-Anschlüsse (6-und-2-polig)
F 3 SATA-Anschlüsse + 4-poliges Peripheriegerät ×1
G Montageschrauben
H Netzkabel

PT
A Carregador
B Conector de alimentação principal (20+4) Pino×1
C CPU (4+4) Pino x 1
D CPU (4+4) Pino x 2
E PCI-E (6+2) Pino x 2
F SATA x 3 + Periférico de 4 pinos × 1
G Parafusos de montagem
H Cabo de alimentação AC

IT
A Alimentatore
B Connettore di alimentazione principale (20+4) pin×1
C CPU (4+4) pin x 1
D CPU (4+4) pin x 2
E PCI-E (6+2) pin x 2
F Periferica a 4 pin × 1 + SATA ×3
G Viti di montaggio
H Cavo di alimentazione CA

ZH
A 电源供应器
B 主电源连接器 (20+4) Pin×1
C CPU(4+4)Pin x 1
D CPU(4+4)Pin x 2
E PCI-E(6+2)Pin x 2
F SATA x 3 + 4Pin 外设接头 x 1
G 安装螺丝
H 交流电源线

FR
A Bloc d'alimentation
B Connecteur d'alimentation principal (20 + 4) broches ×1
C CPU(4 + 4) broches x 1
D CPU(4 + 4) broches x 2
E PCI-E(6 + 2) broches x 2
F Périphérique SATA x 3 + Périphérique 4 broches ×1
G Vis de montage
H Cordon d'alimentation CA

ES
A Unidad de fuente de alimentación
B Conector de alimentación principal (20+4) contactos×1
C CPU de (4+4) contactos x 1
D CPU de (4+4) contactos x 2
E PCI-E de (6+2) contactos x 2
F Periférico SATA de 3 + Periférico de 4 pines ×1
G Tornillos de montaje
H Cable de alimentación de CA

PL
A Zasilacz
B Główne (20+4)-pinowe złącze zasilania x1
C (4+4)-pinowe złącze procesora x1
D (4+4)-pinowe złącze procesora x2
E (6+2)-pinowe złącze PCI-E x2
F 4-pinowe urządzenie peryferyjne × 1+ SATA × 3
G Śruby montażowe
H Przewód zasilający AC

JA
A 電源ユニット
B 主電源コネクタ (20+4) ピン × 1
C CPU(4+4) ピン × 1
D CPU(4+4) ピン × 2
E PCI-E(6+2) ピン x 2
F SATA x 3 + 4ピンペリフェラル×1
G 取付ねじ
H AC 電源コード

RU
A Блок питания
B Главный разъем питания (20+4)Pin × 1
C CPU(4+4) Pinx 1
D CPU(4+4) Pinx 2
E PCI-E(6+2)Pin x 2
F SATA x 3 + 4-контактный периферийный ×1
G Установочные винты
H Кабель питания переменного тока

KZ
A Қуат блогы
B Қуат берудің басты ағытпасысы (20+4)Pin x 1
C CPU(4+4) Pin x 1
D CPU(4+4) Pin x 2
E PCI-E(6+2) Pin x 2
F SATA x 3 + 4-түйіспелі перифериялық x 1
G Орнату бурамалары
H Айналмалы тоқтың қуат кабілі

KO
A 전원 공급 장치
B 메인 전원 커넥터(20+4) 핀 1개
C CPU(4+4) 핀1개
D CPU(4+4) 핀2개
E PCI-E(6+2) 핀 2개
F SATA x 3 + 4 핀 주변기기 × 1
G 장착 나사
H AC 전원 코드

ZH
A 電源供應器
B 主電源連接器 (20+4) Pin×1
C CPU(4+4)Pin x 1
D CPU(4+4)Pin x 2
E PCI-E(6+2)Pin x 2
F SATA x 3 + 4Pin 外設接頭 x 1
G 安裝螺絲
H 交流電源線

Specification sheet

Datenblatt
Fiche technique
Hoja de especificaciones
Технические характеристики
Техникалық сипаттамалары
Planilha de especificações
Scheda specifiche
Dane techniczne
仕様書
사양서
規格表
规格表

EN

Model No.	AC Input			Max Output Current					Max Combined Wattage				Total Output
DC Output				+3.3V	+5V	+12V	-12V	+5Vsb					
PF350D-HA	200-240Vac	3.5A	50Hz	15.0A	15.0A	26.0A	0.3A	2.5A	100W	312W	3.6W	12.5W	350W
PF400D-HA	100-240Vac	3.5A	50Hz	15.0A	15.0A	32.0A	0.3A	2.5A	100W	384W	3.6W	12.5W	400W
PF450D-HA	200-240Vac	3.5A	50Hz	15.0A	15.0A	35.0A	0.3A	2.5A	100W	420W	3.6W	12.5W	450W
PF500D-HA	200-240Vac	4.0A	50Hz	15.0A	15.0A	40.0A	0.3A	2.5A	100W	480W	3.6W	12.5W	500W
PF550D-HA	200-240Vac	4.0A	50Hz	15.0A	15.0A	44.0A	0.3A	2.5A	100W	528W	3.6W	12.5W	550W
PF600D-HA	200-240Vac	4.5A	50Hz	15.0A	15.0A	48.0A	0.3A	2.5A	100W	576W	3.6W	12.5W	600W
PF650D-HA	200-240Vac	4.5A	50Hz	15.0A	15.0A	52.0A	0.3A	2.5A	120W	624W	3.6W	12.5W	650W
PF700D-HA	200-240Vac	10.0A MAX	50-60Hz	15.0A	15.0A	58.0A	0.3A	2.5A	100W	696W	3.6W	12.5W	700W
PF750D-HA	200-240Vac	10.0A MAX	50-60HZ	15.0A	15.0A	62.0A	0.3A	2.5A	100W	744W	3.6W	12.5W	750W

DE

Modell	Netzeingang			Maximale Stromabgabe					Maximale kombinierte Leistung				Gesamtabgabe
Gleichspannungsausgang				+3.3V	+5V	+12V	-12V	+5Vsb					
PF350D-HA	200-240Vac	3.5A	50Hz	15.0A	15.0A	26.0A	0.3A	2.5A	100W	312W	3.6W	12.5W	350W
PF400D-HA	100-240Vac	3.5A	50Hz	15.0A	15.0A	32.0A	0.3A	2.5A	100W	384W	3.6W	12.5W	400W
PF450D-HA	200-240Vac	3.5A	50Hz	15.0A	15.0A	35.0A	0.3A	2.5A	100W	420W	3.6W	12.5W	450W
PF500D-HA	200-240Vac	4.0A	50Hz	15.0A	15.0A	40.0A	0.3A	2.5A	100W	480W	3.6W	12.5W	500W
PF550D-HA	200-240Vac	4.0A	50Hz	15.0A	15.0A	44.0A	0.3A	2.5A	100W	528W	3.6W	12.5W	550W
PF600D-HA	200-240Vac	4.5A	50Hz	15.0A	15.0A	48.0A	0.3A	2.5A	100W	576W	3.6W	12.5W	600W
PF650D-HA	200-240Vac	4.5A	50Hz	15.0A	15.0A	52.0A	0.3A	2.5A	120W	624W	3.6W	12.5W	650W
PF700D-HA	200-240Vac	10.0A MAX	50-60Hz	15.0A	15.0A	58.0A	0.3A	2.5A	100W	696W	3.6W	12.5W	700W
PF750D-HA	200-240Vac	10.0A MAX	50-60HZ	15.0A	15.0A	62.0A	0.3A	2.5A	100W	744W	3.6W	12.5W	750W

FR

Modèle	Entrée CA			Courant maximal de sortie					Puissance électrique combinée maximum				Sortie totale
Sortie CC				+3.3V	+5V	+12V	-12V	+5Vsb					
PF350D-HA	200-240Vac	3.5A	50Hz	15.0A	15.0A	26.0A	0.3A	2.5A	100W	312W	3.6W	12.5W	350W
PF400D-HA	100-240Vac	3.5A	50Hz	15.0A	15.0A	32.0A	0.3A	2.5A	100W	384W	3.6W	12.5W	400W
PF450D-HA	200-240Vac	3.5A	50Hz	15.0A	15.0A	35.0A	0.3A	2.5A	100W	420W	3.6W	12.5W	450W
PF500D-HA	200-240Vac	4.0A	50Hz	15.0A	15.0A	40.0A	0.3A	2.5A	100W	480W	3.6W	12.5W	500W
PF550D-HA	200-240Vac	4.0A	50Hz	15.0A	15.0A	44.0A	0.3A	2.5A	100W	528W	3.6W	12.5W	550W
PF600D-HA	200-240Vac	4.5A	50Hz	15.0A	15.0A	48.0A	0.3A	2.5A	100W	576W	3.6W	12.5W	600W
PF650D-HA	200-240Vac	4.5A	50Hz	15.0A	15.0A	52.0A	0.3A	2.5A	120W	624W	3.6W	12.5W	650W
PF700D-HA	200-240Vac	10.0A MAX	50-60Hz	15.0A	15.0A	58.0A	0.3A	2.5A	100W	696W	3.6W	12.5W	700W
PF750D-HA	200-240Vac	10.0A MAX	50-60HZ	15.0A	15.0A	62.0A	0.3A	2.5A	100W	744W	3.6W	12.5W	750W

ES

Modelo	Entrada de CA			Corriente máxima de salida					Vataje combinado máximo				Salida total
Salida de CC				+3.3V	+5V	+12V	-12V	+5Vsb					
PF350D-HA	200-240Vac	3.5A	50Hz	15.0A	15.0A	26.0A	0.3A	2.5A	100W	312W	3.6W	12.5W	350W
PF400D-HA	100-240Vac	3.5A	50Hz	15.0A	15.0A	32.0A	0.3A	2.5A	100W	384W	3.6W	12.5W	400W
PF450D-HA	200-240Vac	3.5A	50Hz	15.0A	15.0A	35.0A	0.3A	2.5A	100W	420W	3.6W	12.5W	450W
PF500D-HA	200-240Vac	4.0A	50Hz	15.0A	15.0A	40.0A	0.3A	2.5A	100W	480W	3.6W	12.5W	500W
PF550D-HA	200-240Vac	4.0A	50Hz	15.0A	15.0A	44.0A	0.3A	2.5A	100W	528W	3.6W	12.5W	550W
PF600D-HA	200-240Vac	4.5A	50Hz	15.0A	15.0A	48.0A	0.3A	2.5A	100W	576W	3.6W	12.5W	600W
PF650D-HA	200-240Vac	4.5A	50Hz	15.0A	15.0A	52.0A	0.3A	2.5A	120W	624W	3.6W	12.5W	650W
PF700D-HA	200-240Vac	10.0A MAX	50-60Hz	15.0A	15.0A	58.0A	0.3A	2.5A	100W	696W	3.6W	12.5W	700W
PF750D-HA	200-240Vac	10.0A MAX	50-60HZ	15.0A	15.0A	62.0A	0.3A	2.5A	100W	744W	3.6W	12.5W	750W

RU

Модель	Вход переменного тока			Макс. выходной ток					Макс. комбинированная Мощность				Общая мощность
Выход постоянного тока				+3.3V	+5V	+12V	-12V	+5Vsb					
PF350D-HA	200-240Vac	3.5A	50Hz	15.0A	15.0A	26.0A	0.3A	2.5A	100W	312W	3.6W	12.5W	350W
PF400D-HA	100-240Vac	3.5A	50Hz	15.0A	15.0A	32.0A	0.3A	2.5A	100W	384W	3.6W	12.5W	400W
PF450D-HA	200-240Vac	3.5A	50Hz	15.0A	15.0A	35.0A	0.3A	2.5A	100W	420W	3.6W	12.5W	450W
PF500D-HA	200-240Vac	4.0A	50Hz	15.0A	15.0A	40.0A	0.3A	2.5A	100W	480W	3.6W	12.5W	500W
PF550D-HA	200-240Vac	4.0A	50Hz	15.0A	15.0A	44.0A	0.3A	2.5A	100W	528W	3.6W	12.5W	550W
PF600D-HA	200-240Vac	4.5A	50Hz	15.0A	15.0A	48.0A	0.3A	2.5A	100W	576W	3.6W	12.5W	600W
PF650D-HA	200-240Vac	4.5A	50Hz	15.0A	15.0A	52.0A	0.3A	2.5A	120W	624W	3.6W	12.5W	650W
PF700D-HA	200-240Vac	10.0A MAX	50-60Hz	15.0A	15.0A	58.0A	0.3A	2.5A	100W	696W	3.6W	12.5W	700W
PF750D-HA	200-240Vac	10.0A MAX	50-60HZ	15.0A	15.0A	62.0A	0.3A	2.5A	100W	744W	3.6W	12.5W	750W

KZ

Үлгісі	Айнымалы тоқ кірісі			Макс. шығыс тогы					Макс. құрамдастырылған қуат				Жалпы қуаты
Тұрақты тоқ шығысы				+3.3V	+5V	+12V	-12V	+5Vsb					
PF350D-HA	200-240Vac	3.5A	50Hz	15.0A	15.0A	26.0A	0.3A	2.5A	100W	312W	3.6W	12.5W	350W
PF400D-HA	100-240Vac	3.5A	50Hz	15.0A	15.0A	32.0A	0.3A	2.5A	100W	384W	3.6W	12.5W	400W
PF450D-HA	200-240Vac	3.5A	50Hz	15.0A	15.0A	35.0A	0.3A	2.5A	100W	420W	3.6W	12.5W	450W
PF500D-HA	200-240Vac	4.0A	50Hz	15.0A	15.0A	40.0A	0.3A	2.5A	100W	480W	3.6W	12.5W	500W
PF550D-HA	200-240Vac	4.0A	50Hz	15.0A	15.0A	44.0A	0.3A	2.5A	100W	528W	3.6W	12.5W	550W
PF600D-HA	200-240Vac	4.5A	50Hz	15.0A	15.0A	48.0A	0.3A	2.5A	100W	576W	3.6W	12.5W	600W
PF650D-HA	200-240Vac	4.5A	50Hz	15.0A	15.0A	52.0A	0.3A	2.5A	120W	624W	3.6W	12.5W	650W
PF700D-HA	200-240Vac	10.0A MAX	50-60Hz	15.0A	15.0A	58.0A	0.3A	2.5A	100W	696W	3.6W	12.5W	700W
PF750D-HA	200-240Vac	10.0A MAX	50-60HZ	15.0A	15.0A	62.0A	0.3A	2.5A	100W	744W	3.6W	12.5W	750W

PT

Modelo	Entrada CA			Corrente máxima de saída					Potência máxima combinada				Saída total
Saída CC				+3.3V	+5V	+12V	-12V	+5Vsb					
PF350D-HA	200-240Vac	3.5A	50Hz	15.0A	15.0A	26.0A	0.3A	2.5A	100W	312W	3.6W	12.5W	350W
PF400D-HA	100-240Vac	3.5A	50Hz	15.0A	15.0A	32.0A	0.3A	2.5A	100W	384W	3.6W	12.5W	400W
PF450D-HA	200-240Vac	3.5A	50Hz	15.0A	15.0A	35.0A	0.3A	2.5A	100W	420W	3.6W	12.5W	450W
PF500D-HA	200-240Vac	4.0A	50Hz	15.0A	15.0A	40.0A	0.3A	2.5A	100W	480W	3.6W	12.5W	500W
PF550D-HA	200-240Vac	4.0A	50Hz	15.0A	15.0A	44.0A	0.3A	2.5A	100W	528W	3.6W	12.5W	550W
PF600D-HA	200-240Vac	4.5A	50Hz	15.0A	15.0A	48.0A	0.3A	2.5A	100W	576W	3.6W	12.5W	600W
PF650D-HA	200-240Vac	4.5A	50Hz	15.0A	15.0A	52.0A	0.3A	2.5A	120W	624W	3.6W	12.5W	650W
PF700D-HA	200-240Vac	10.0A MAX	50-60Hz	15.0A	15.0A	58.0A	0.3A	2.5A	100W	696W	3.6W	12.5W	700W
PF750D-HA	200-240Vac	10.0A MAX	50-60HZ	15.0A	15.0A	62.0A	0.3A	2.5A	100W	744W	3.6W	12.5W	750W

IT

Modello	Ingresso CA			Corrente di uscita max.					Watt combinati max.				Potenza totale
Uscita CC				+3.3V	+5V	+12V	-12V	+5Vsb					
PF350D-HA	200-240Vac	3.5A	50Hz	15.0A	15.0A	26.0A	0.3A	2.5A	100W	312W	3.6W	12.5W	350W
PF400D-HA	100-240Vac	3.5A	50Hz	15.0A	15.0A	32.0A	0.3A	2.5A	100W	384W	3.6W	12.5W	400W
PF450D-HA	200-240Vac	3.5A	50Hz	15.0A	15.0A	35.0A	0.3A	2.5A	100W	420W	3.6W	12.5W	450W
PF500D-HA	200-240Vac	4.0A	50Hz	15.0A	15.0A	40.0A	0.3A	2.5A	100W	480W	3.6W	12.5W	500W
PF550D-HA	200-240Vac	4.0A	50Hz	15.0A	15.0A	44.0A	0.3A	2.5A	100W	528W	3.6W	12.5W	550W
PF600D-HA	200-240Vac	4.5A	50Hz	15.0A	15.0A	48.0A	0.3A	2.5A	100W	576W	3.6W	12.5W	600W
PF650D-HA	200-240Vac	4.5A	50Hz	15.0A	15.0A	52.0A	0.3A	2.5A	120W	624W	3.6W	12.5W	650W
PF700D-HA	200-240Vac	10.0A MAX	50-60Hz	15.0A	15.0A	58.0A	0.3A	2.5A	100W	696W	3.6W	12.5W	700W
PF750D-HA	200-240Vac	10.0A MAX	50-60HZ	15.0A	15.0A	62.0A	0.3A	2.5A	100W	744W	3.6W	12.5W	750W

PL

Model	Wejście AC			Maks. natężenie wyjściowe					Maks. łączna moc				Całkowita moc wyjściowa
Wyjście DC				+3.3V	+5V	+12V	-12V	+5Vsb					
PF350D-HA	200-240Vac	3.5A	50Hz	15.0A	15.0A	26.0A	0.3A	2.5A	100W	312W	3.6W	12.5W	350W
PF400D-HA	100-240Vac	3.5A	50Hz	15.0A	15.0A	32.0A	0.3A	2.5A	100W	384W	3.6W	12.5W	400W
PF450D-HA	200-240Vac	3.5A	50Hz	15.0A	15.0A	35.0A	0.3A	2.5A	100W	420W	3.6W	12.5W	450W
PF500D-HA	200-240Vac	4.0A	50Hz	15.0A	15.0A	40.0A	0.3A	2.5A	100W	480W	3.6W	12.5W	500W
PF550D-HA	200-240Vac	4.0A	50Hz	15.0A	15.0A	44.0A	0.3A	2.5A	100W	528W	3.6W	12.5W	550W
PF600D-HA	200-240Vac	4.5A	50Hz	15.0A	15.0A	48.0A	0.3A	2.5A	100W	576W	3.6W	12.5W	600W
PF650D-HA	200-240Vac	4.5A	50Hz	15.0A	15.0A	52.0A	0.3A	2.5A	120W	624W	3.6W	12.5W	650W
PF700D-HA	200-240Vac	10.0A MAX	50-60Hz	15.0A	15.0A	58.0A	0.3A	2.5A	100W	696W	3.6W	12.5W	700W
PF750D-HA	200-240Vac	10.0A MAX	50-60HZ	15.0A	15.0A	62.0A	0.3A	2.5A	100W	744W	3.6W	12.5W	750W

JA

モデル	AC 入力			最大出力電流					最大電力 (W)				合計出力
DC 出力				+3.3V	+5V	+12V	-12V	+5Vsb					
PF350D-HA	200-240Vac	3.5A	50Hz	15.0A	15.0A	26.0A	0.3A	2.5A	100W	312W	3.6W	12.5W	350W
PF400D-HA	100-240Vac	3.5A	50Hz	15.0A	15.0A	32.0A	0.3A	2.5A	100W	384W	3.6W	12.5W	400W
PF450D-HA	200-240Vac	3.5A	50Hz	15.0A	15.0A	35.0A	0.3A	2.5A	100W	420W	3.6W	12.5W	450W
PF500D-HA	200-240Vac	4.0A	50Hz	15.0A	15.0A	40.0A	0.3A	2.5A	100W	480W	3.6W	12.5W	500W
PF550D-HA	200-240Vac	4.0A	50Hz	15.0A	15.0A	44.0A	0.3A	2.5A	100W	528W	3.6W	12.5W	550W
PF600D-HA	200-240Vac	4.5A	50Hz	15.0A	15.0A	48.0A	0.3A	2.5A	100W	576W	3.6W	12.5W	600W
PF650D-HA	200-240Vac	4.5A	50Hz	15.0A	15.0A	52.0A	0.3A	2.5A	120W	624W	3.6W	12.5W	650W
PF700D-HA	200-240Vac	10.0A MAX	50-60Hz	15.0A	15.0A	58.0A	0.3A	2.5A	100W	696W	3.6W	12.5W	700W
PF750D-HA	200-240Vac	10.0A MAX	50-60HZ	15.0A	15.0A	62.0A	0.3A	2.5A	100W	744W	3.6W	12.5W	750W

KO

모델	AC 입력			최대 출력 전류					최대 결합 전력				총출력
DC 출력				+3.3V	+5V	+12V	-12V	+5Vsb					
PF350D-HA	200-240Vac	3.5A	50Hz	15.0A	15.0A	26.0A	0.3A	2.5A	100W	312W	3.6W	12.5W	350W
PF400D-HA	100-240Vac	3.5A	50Hz	15.0A	15.0A	32.0A	0.3A	2.5A	100W	384W	3.6W	12.5W	400W
PF450D-HA	200-240Vac	3.5A	50Hz	15.0A	15.0A	35.0A	0.3A	2.5A	100W	420W	3.6W	12.5W	450W
PF500D-HA	200-240Vac	4.0A	50Hz	15.0A	15.0A	40.0A	0.3A	2.5A	100W	480W	3.6W	12.5W	500W
PF550D-HA	200-240Vac	4.0A	50Hz	15.0A	15.0A	44.0A	0.3A	2.5A	100W	528W	3.6W	12.5W	550W
PF600D-HA	200-240Vac	4.5A	50Hz	15.0A	15.0A	48.0A	0.3A	2.5A	100W	576W	3.6W	12.5W	600W
PF650D-HA	200-240Vac	4.5A	50Hz	15.0A	15.0A	52.0A	0.3A	2.5A	120W	624W	3.6W	12.5W	650W
PF700D-HA	200-240Vac	10.0A MAX	50-60Hz	15.0A	15.0A	58.0A	0.3A	2.5A	100W	696W	3.6W	12.5W	700W
PF750D-HA	200-240Vac	10.0A MAX	50-60HZ	15.0A	15.0A	62.0A	0.3A	2.5A	100W	744W	3.6W	12.5W	750W

ZH

型號	交流輸出			最大輸出電流					最大組合功率				總功率
直流輸出				+3.3V	+5V	+12V	-12V	+5Vsb					
PF350D-HA	200-240Vac	3.5A	50Hz	15.0A	15.0A	26.0A	0.3A	2.5A	100W	312W	3.6W	12.5W	350W
PF400D-HA	100-240Vac	3.5A	50Hz	15.0A	15.0A	32.0A	0.3A	2.5A	100W	384W	3.6W	12.5W	400W
PF450D-HA	200-240Vac	3.5A	50Hz	15.0A	15.0A	35.0A	0.3A	2.5A	100W	420W	3.6W	12.5W	450W
PF500D-HA	200-240Vac	4.0A	50Hz	15.0A	15.0A	40.0A	0.3A	2.5A	100W	480W	3.6W	12.5W	500W
PF550D-HA	200-240Vac	4.0A	50Hz	15.0A	15.0A	44.0A	0.3A	2.5A	100W	528W	3.6W	12.5W	550W
PF600D-HA	200-240Vac	4.5A	50Hz	15.0A	15.0A	48.0A	0.3A	2.5A	100W	576W	3.6W	12.5W	600W
PF650D-HA	200-240Vac	4.5A	50Hz	15.0A	15.0A	52.0A	0.3A	2.5A	120W	624W	3.6W	12.5W	650W
PF700D-HA	200-240Vac	10.0A MAX	50-60Hz	15.0A	15.0A	58.0A	0.3A	2.5A	100W	696W	3.6W	12.5W	700W
PF750D-HA	200-240Vac	10.0A MAX	50-60HZ	15.0A	15.0A	62.0A	0.3A	2.5A	100W	744W	3.6W	12.5W	750W

ZH

型号	交流输出			最大输出电流					最大组合功率				总功率
直流输出				+3.3V	+5V	+12V	-12V	+5Vsb					
PF350D-HA	200-240Vac	3.5A	50Hz	15.0A	15.0A	26.0A	0.3A	2.5A	100W	312W	3.6W	12.5W	350W
PF400D-HA	100-240Vac	3.5A	50Hz	15.0A	15.0A	32.0A	0.3A	2.5A	100W	384W	3.6W	12.5W	400W
PF450D-HA	200-240Vac	3.5A	50Hz	15.0A	15.0A	35.0A	0.3A	2.5A	100W	420W	3.6W	12.5W	450W
PF500D-HA	200-240Vac	4.0A	50Hz	15.0A	15.0A	40.0A	0.3A	2.5A	100W	480W	3.6W	12.5W	500W
PF550D-HA	200-240Vac	4.0A	50Hz	15.0A	15.0A	44.0A	0.3A	2.5A	100W	528W	3.6W	12.5W	550W
PF600D-HA	200-240Vac	4.5A	50Hz	15.0A	15.0A	48.0A	0.3A	2.5A	100W	576W	3.6W	12.5W	600W
PF650D-HA	200-240Vac	4.5A	50Hz	15.0A	15.0A	52.0A	0.3A	2.5A	120W	624W	3.6W	12.5W	650W
PF700D-HA	200-240Vac	10.0A MAX	50-60Hz	15.0A	15.0A	58.0A	0.3A	2.5A	100W	696W	3.6W	12.5W	700W
PF750D-HA	200-240Vac	10.0A MAX	50-60HZ	15.0A	15.0A	62.0A	0.3A	2.5A	100W	744W	3.6W	12.5W	750W

Installation

Installation
Installation
Instalación
Установка
Орнату
Instalação
Installazione
Instalacja
取付け
설치
安裝
安装

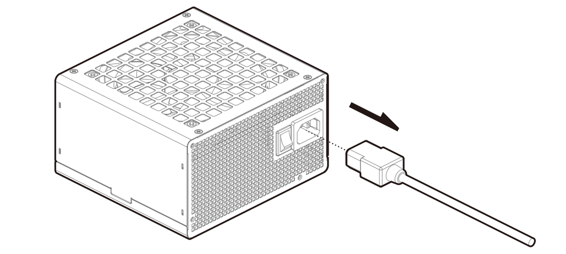

EN Ensure that the AC power cord of the power supply is not connected.
DE Sorgen Sie dafür, dass das Netzkabel noch nicht an das Netzteil angeschlossen wird.
FR Assurez-vous que le cordon d'alimentation CA du bloc d'alimentation n'est pas connecté.
ES Asegúrese de que el cable de alimentación de CA de la fuente de alimentación no esté conectado.
RU Убедитесь, что кабель питания переменного тока блока питания не подключен.
KZ Қуат блогының айнымалы токтың қуат кәбілі қосылмағанына көз жеткізіңіз.
PT Certifique-se de que o cabo de alimentação CA da fonte de alimentação não esteja conectado.
IT Assicurarsi che il cavo di alimentazione CA dell'alimentatore non sia collegato.
PL Upewnij się, że przewód zasilający AC zasilacza nie jest podłączony.
JA 電源ユニットの AC 電源コードが接続されていないことを確認します。
KO 전원 공급장치의 AC 전원 코드가 연결되지 않았는지 확인하십시오.
ZH 確保電源的交流電源線未連接。
ZH 确保电源的交流电源线未连接。

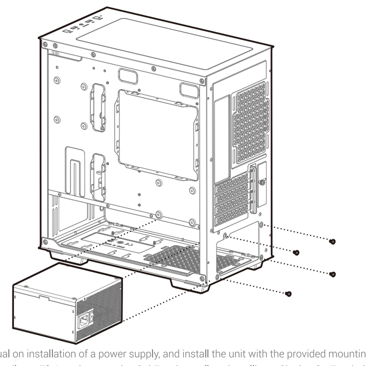

EN Follow the case's manual on installation of a power supply, and install the unit with the provided mounting screws.
DE Installieren Sie das Netzteil gemäß Anweisungen des Gehäuseherstellers, installieren Sie das Gerät mit den mitgelieferten Montageschrauben.
FR Suivez le manuel d'utilisation du boîtier pour effectuer l'installation d'un bloc d'alimentation, et installez l'unité avec les vis de montage fournies.
ES Siga el manual de la carcasa sobre la instalación de una fuente de alimentación e instale la unidad con los tornillos de montaje proporcionados.
RU Следуйте инструкциям по установке блока питания, установите блок, используя крепежные винты из комплекта.
KZ Қуат блогын орнату жөніндегі нұсқаулықтарды орындаңыз, жиынтықтағы бекіту бұрамаларын пайдаланып блокты орнатыңыз.
PT Siga o manual do caso sobre a instalação de uma fonte de alimentação e instale a unidade com os parafusos de montagem fornecidos.
IT Seguire il manuale sull'installazione di un alimentatore e installare l'unità con le viti di montaggio fornite in dotazione.
PL Postępuj zgodnie z instrukcją obsługi obudowy w celu zainstalowania zasilacza przy użyciu dołączonych śrub montażowych.
JA 電源ユニットの取付けに関するケースのマニュアルに従って、付属の取付ねじを使用してユニットを取り付けます。
KO 전원 공급장치 설치에 관한 케이스의 설명서를 준수하고, 제공된 장착 나사를 사용하여 전원 공급장치를 설치하십시오.
ZH 按照主機殼手册的訓示進行操作，並使用提供的安裝螺絲安裝電源。
ZH 按照机箱手册的指示进行操作，并使用提供的安装螺丝安装电源。

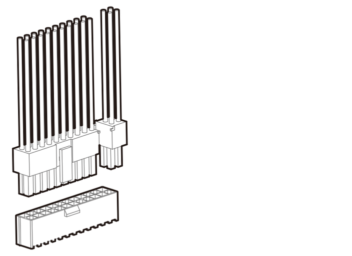

EN The 24Pin motherboard cable has a detachable 4Pin connector, which allows support for both 24Pin and 20Pin power sockets on the motherboard.
DE Am 24-poligen Motherboard-Kabel gibt es einen abnehmbaren vierpoligen Verbinder zur Stromversorgung von Motherboards mit 24- und 20-poligen Stromversorgungsanschlüssen.
FR Le câble de la carte mère à 24 broches a un connecteur amovible à 4 broches, qui permet de prendre en charge les prises de courant à 24 broches et à 20 broches sur la carte mère.
ES El cable de la placa base de 24 contactos tiene un conector de 4 contactos desmontable, que permite la compatibilidad con tomas de alimentación de 24 y 20 contactos en la placa base.
RU 24-контактный кабель системной платы содержит съемный 4-контактный разъем, кабель обеспечивает поддержку как 24-контактных, так и 20-контактных разъемов питания (розеток) на системной плате.
KZ Жүйелік тақтаның 24-түйіспелі кабелінде алынбалы 4-түйіспелі ағытпа бар, кабіл жүйелік тақтада 24-түйіспелі де, сонымен қатар қуаттың 20-түйіспелі ағытпасын (розеткаларды) қолдауды қамтамасыз етеді.
PT O cabo 24 Pinos da placa-mãe tem um conector removível 4 Pinos, que permite suporte para os soquetes de alimentação 24 Pinos e 20 Pinos na placa-mãe.
IT Il cavo della scheda madre a 24 pin ha un connettore a 4 pin rimovibile, che consente il supporto per le prese di alimentazione a 24 pin e 20 pin sulla scheda madre.
PL 24-pinowy kabel płyty głównej jest wyposażony w odłączane 4-pinowe złącze, dzięki czemu zapewnia obsługę 24- i 20-pinowych gniazd zasilania na płycie głównej.
JA 24 ピンマザーボードケーブルには取り外し可能な 4 ピンコネクタが付属しているので、マザーボード上の 24 ピン電源ソケットおよび 20 ピン電源ソケットの両方に対応できます。
KO 24핀 메인보드 케이블에는 탈착식 4핀 커넥터가 달려 있어 메인보드의 24핀 및 20핀 전원 소켓을 모두 지원할 수 있습니다.
ZH 24Pin主機板連接線帶有可拆卸4Pin結構，便於支持主機板上24Pin或20Pin供電插座。
ZH 24Pin主板连接线带有可拆卸4Pin结构，便于支持主板上24Pin或20Pin供电插座。

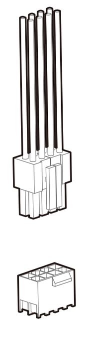

EN Connect the CPU(4+4)Pin cable to the motherboard.
DE Schließen Sie das CPU-Stromversorgungskabel (4-×-4-polig) an das Motherboard an.
FR Connectez le câble CPU (4 + 4) broches à la carte mère.
ES Conecte el cable Pin (4+4) de la CPU a la placa base.
RU Подключите кабель CPU(4+4) к системной плате.
KZ CPU(4+4) кабелін жүйелік платаға жалғаңыз.
PT Conecte o cabo CPU (4+4) Pinos à placa-mãe.
IT Collegare il cavo CPU (4+4) pin alla scheda madre.
PL Podłącz (4+4)-pinowy kabel procesora do płyty głównej.
JA CPU(4+4) ピンケーブルをマザーボードに接続します。
KO CPU(4+4) 핀을 메인보드에 연결합니다.
ZH 將CPU (4+4) Pin連接線連接到主機板。
ZH 将CPU(4+4)Pin连接线连接到主板。

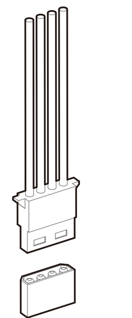

EN Connect the peripheral cable to the power supply socket of the hard disk and CD-ROM/DVD-ROM.
DE Schließen Sie das Peripheriekabel an den Stromversorgungsanschluss der Festplatte/des CD-/DVD-Laufwerks an.
FR Connectez le câble périphérique à la prise d'alimentation du disque dur et du CD-ROM / DVD-ROM.
ES Conecte el cable del periférico a la toma de la fuente de alimentación del disco duro y al CD-ROM/DVD-ROM.
RU Подключите периферийный кабель к разъему (розетке) питания жесткого диска и привода CD-ROM/DVD-ROM.
KZ Перифериялық кәбілді қатты дискінің және CD-ROM/DVDROM жетегінің қуат ағытпасына (розеткасына) қосыңыз.
PT Ligue o cabo periférico à tomada de alimentação do disco rígido e do CD-ROM/DVD-ROM.
IT Collegare il cavo della periferica alla presa di alimentazione del disco rigido e del CD-ROM/DVD-ROM.
PL Podłącz kabel urządzenia peryferyjnego do gniazda zasilania dysku twardego i stacji dysków CD-ROM/DVD-ROM.
JA ペリフェラルケーブルをハードディスクと CD-ROM/DVD-ROM の電源供給ソケットに接続します。
KO 주변장치 케이블을 하드 디스크 및 CD-ROM/DVD-ROM의 전원 공급장치 소켓에 연결합니다.
ZH 將週邊連接線連接到硬碟和CD-ROM/DVD-ROM的供電插座。
ZH 将外围连接线连接到硬盘和CD-ROM/DVD-ROM的供电插座。

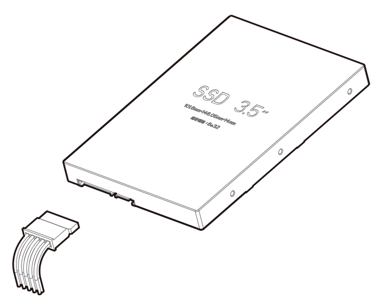

EN Connect the SATA cable to the power socket of the SATA SSD or hard disk.
DE Schließen Sie das SATA-Kabel an den Stromversorgungsanschluss der SATA-SSD/Festplatte an.
FR Connectez le câble SATA à la prise d'alimentation du SSD SATA ou du disque dur.
ES Conecte el cable SATA a la toma de alimentación del disco duro de la unidad de estado sólido SATA.
RU Подключите кабель SATA к разъему питания SSD-диска или жесткого диска SATA.
KZ SATA кәбелін SSD-дискінің немесе SATA дискінің қуат ағытпасына қосыңыз.
PT Conecte o cabo SATA ao soquete de alimentação do SSD SATA ou disco rígido.
IT Collegare il cavo SATA alla presa di alimentazione dell'SSD SATA o del disco rigido.
PL Podłącz kabel SATA do gniazda zasilania dysku twardego lub SSD SATA.
JA SATA ケーブルを SATA SSD またはハードディスクの電源ソケットに接続します。
KO SATA 케이블을 SATA SSD 또는 하드 디스크의 전원 소켓에 연결합니다.
ZH 將SATA連接線連接到SATA SSD或硬碟的供電插座。
ZH 将SATA连接线连接到SATA SSD或硬盘的供电插座。

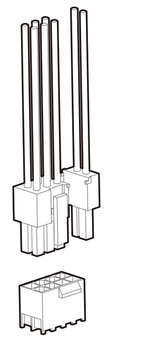

EN Connect the PCI-E(6+2)Pin cable to the power socket of the PCI-E graphics card (if necessary).
DE Achließen Sie das PCI-E-Kabel (6-und-2-polig) an den Stromversorgungsanschluss der PCI-E-Grafikkarte (sofern erforderlich) an.
FR Connectez le câble à (6 + 2) broches PCI-E à la prise d'alimentation de la carte graphique PCI-E (si nécessaire).
ES Conecte el cable PCI-E de (6+2) contactos a la toma de alimentación de la tarjeta gráfica PCI-E (si es necesario).
RU Подключите кабель PCI-E(6+2) к разъему питания видеокарты PCI-E (если требуется).
KZ PCI-E(6+2) кәбелін PCI-E бейнекартасының қуат ағытпасына қосыңыз (егер қажет болса).
PT Conecte o cabo PCI-E (6+2) Pinos ao soquete de alimentação da placa gráfica PCI-E (se necessário).
IT Collegare il cavo PCI-E (6+2) pin alla presa di alimentazione della scheda grafica PCI-E (se necessario).
PL Podłącz (6+2)-pinowy kabel PCI-E do gniazda zasilania karty graficznej PCI-E (w razie potrzeby).
JA PCI-E(6+2) ピンケーブルを PCI-E グラフィックスカードの電源ソケットに接続します (必要な場合)。
KO PCI-E(6+2) 핀 케이블을 PCI-E 그래픽 카드의 전원 소켓에 연결합니다(필요한 경우).
ZH 將PCI-E (6+2) Pin連接線連接到PCI-E顯卡的供電插座 (如果需要)。
ZH 将PCI-E(6+2)Pin连接线连接到PCI-E显卡的供电插座 (如果需要)。

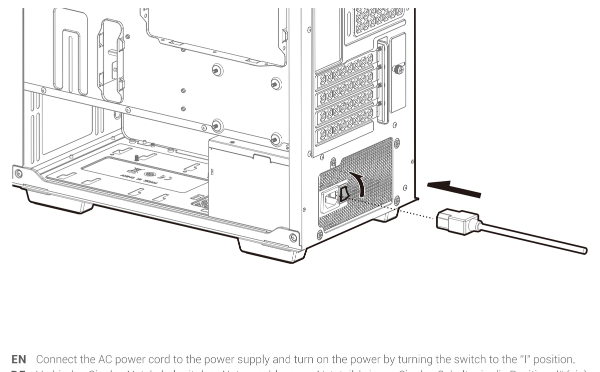

EN Connect the AC power cord to the power supply and turn on the power by turning the switch to the "I" position.
DE Verbinden Sie das Netzkabel mit dem Netzanschluss am Netzteil, bringen Sie den Schalter in die Position „I" (ein).
FR Connectez le cordon d'alimentation CA à l'alimentation électrique et mettez l'appareil sous tension en faisant tourner le commutateur vers la position «I».
ES Conecte el cable de alimentación de CA a la fuente de alimentación y encienda la alimentación girando el interruptor a la posición "I".
RU Подключите кабель питания переменного тока к блоку питания и включите блок, установив переключатель в положение «I».
KZ Айнымалы тоқ қуат кәбілін қуат блогына қосыңыз және, ауыстырып қосқышты «I» күйіне орнатып, блокты қосыңыз.
PT Conecte o cabo de alimentação CA à fonte de alimentação e ligue a alimentação girando a chave para a posição"I".
IT Collegare il cavo di alimentazione CA all'alimentatore e accendere l'alimentazione portando l'interruttore in posizione "I".
PL Podłącz przewód zasilający AC do zasilacza i włącz zasilanie, ustawiając przełącznik w pozycji „I".
JA AC 電源コードを電源ユニットに接続し、スイッチを「I」位置へ回して電源を入れます。
KO AC 전원 코드를 전원 공급장치에 연결하고 스위치를 "I" 위치로 돌려 전원을 켭니다.
ZH 將交流電源線連接到電源，並通過將開關撥到"I"位置，打開電源。
ZH 将交流电源线连接到电源，并通过将开关拨到"I"位置，打开电源。

Important Information on Safety

EN

Beware of electric shock!

Strictly follow the manufacturer's instructions and safety warnings during installation. Failure to follow the provisions may damage the power supply or system, and may cause serious injury, and possibly death.

1.Do not drill holes into this product.
2.The power supply is a high voltage product. Do not open the power supply shell or try to repair the power supply; this power supply has no user-serviceable components.
3.The product is designed for indoor use only.
4.Do not use the power supply near water, in a high temperature location, or in a humid environment.
5.Do not install the power supply near heat sources (such as radiators, electric heaters, stoves or other devices that may generate heat).
6.Do not put any objects into the air vents or fan grill area of the power supply.
7.Do not refit the cables or connectors provided with the power supply.
8.If the power supply uses modular cables, only use the modular cables provided by the supplier. Other modular cables may be incompatible, and can cause serious damage to the system and power supply.
9.The detachable 4Pin connector on the 24Pin motherboard cable is not a "P4" or "+12V" connector. If this connector is used as a "P4" or "+12V" connector, it may cause serious damage.
10.Failure to comply with any of the safety and manufacturer's instructions will result in immediate invalidation of various warranties and guarantees.

Wichtige Hinweise zu Ihrer Sicherheit

DE

Achtung! Stromschlaggefahr!

Halten Sie sich bei der Installation exakt an die Anweisungen und Sicherheitshinweise des Herstellers. Bei Nichteinhaltung kann es zu Beschädigungen des Netzteils und des gesamten Systems kommen, zusätzlich sind schwere Verletzungen möglich, die im schlimmsten Fall zum Tode führen können.

1.Bohren Sie keine Löcher in das Gerät.
2.Im Netzteil herrscht Hochspannung Öffnen Sie das Netzteil nicht, versuchen Sie keine eigenmächtigen Reparaturen: Im Inneren des Netzteils befinden sich keine Teile, die Sie selbst warten können.
3.Das Produkt darf nur in Innenräumen (nicht im Freien) genutzt werden.
4.Benutzen Sie das Netzteil nicht an heißen, feuchten oder gar nassen Stellen, nicht in der Nähe von Wasser und anderen Flüssigkeiten.
5.Installieren Sie das Netzteil nicht der Nähe von Wärmequellen (z. B. Heizungen, Herde und andere Geräte, die Wärme abgeben).
6.Stecken Sie keinerlei Gegenstände in die Belüftungsöffnungen des Netzteils.
7.Tauschen Sie die mitgelieferten oder bereits angeschlossenen Kabel nicht gegen andere Kabel aus.
8.Wenn Ihr Netzteil mit modularen Kabeln arbeitet, verwenden Sie ausschließlich die modularen Kabel des Herstellers. Andere modulare Kabel können inkompatibel sein, schwere Schäden am Netzteil und am gesamten System verursachen.
9.Der abnehmbare vierpolige Verbinder am 24-poligen Motherboard-Kabel ist kein „P4"- oder „+12V"-Verbinder! Falls dieser Verbinder missbräuchlich als „P4"- oder „+12 V"-Verbinder eingesetzt wird, kann es zu schweren Schäden kommen.
10.Bei Nichteinhaltung der Sicherheits- und sonstigen Anweisungen des Herstellers erlöschen sämtliche Garantien und Gewährleistungen mit sofortiger Wirkung.

TM.by https://tm.by Интернет-магазин

背面

Troubleshooting — EN

If the power supply is not functioning correctly, please check the following:

1. Please confirm that the input voltage switch (115V/230V) in on the correct voltage, and switch to the correct voltage if necessary. Please refer to the utilization voltage in the area of use. (Applicable to power products with a passive PFC function only).
2. Please confirm that the AC power cord is connected to the power product itself.
3. Please confirm that the I/O switch on the power supply is switched to the "I" position.
4. Please confirm that the power cords of the motherboard, graphics card, hard disk, and other interface devices are properly installed.
5. Please press the I/O switch on the power supply to the "O" position to turn off the unit, wait for 5 minutes to allow the unit to discharge and reset the protection, push the I/O switch back to the "I" position, and then turn the power on for the system.

Problemlösung — DE

Falls das Netzteil nicht richtig funktionieren sollte, prüfen Sie Folgendes:

1. Überzeugen Sie sich davon, dass der Eingangsspannungschalter (115 V/230 V) auf die richtige Spannung eingestellt ist, schalten Sie die Spannung nötigenfalls auf die Spannung Ihrer Hausstromversorgung um. (Gilt nur für Netzteile mit passiver PFC-Funktion.).
2. Vergewissern Sie sich, dass das Netzkabel richtig an das Netzteil angeschlossen, der Netzstecker bis zum Anschlag eingesteckt wurde.
3. Vergewissern Sie sich, dass sich der Netzschalter am Netzteil in der Position „I" befindet.
4. Überzeugen Sie sich davon, dass sämtliche Stromversorgungsanschlüsse an Motherboard, Grafikkarte, Festplatten und anderen Geräten richtig angeschlossen wurden.
5. Bringen Sie Netzschalter des Gerätes zum Abschalten in die Position „O", warten Sie gut 5 Minuten ab, damit sich die Bauteile im Inneren entladen können, eventuell ausgelöste Schutzschaltungen wieder aufgehoben werden. Bringen Sie den Netzschalter anschließend zum Einschalten des Gerätes wieder in die Position „I".

Guide de dépannage — FR

Si le bloc d'alimentation ne fonctionne pas correctement, veuillez vérifier les points suivants :

1. Veuillez confirmer que le commutateur de tension d'entrée (115 V / 230 V) est sur la tension correcte, et basculez vers la tension correcte si cela est nécessaire. Veuillez vous référer à la tension d'utilisation de la zone d'utilisation. (Applicable uniquement pour les produits d'alimentation électrique avec ayant une fonction PFC passive).
2. Veuillez confirmer que le cordon d'alimentation CA est connecté au produit d'alimentation électrique même.
3. Veuillez confirmer que le commutateur E / S du bloc d'alimentation est en position « I » .
4. Veuillez confirmer que les cordons d'alimentation de la carte mère, de la carte graphique, du disque dur et des autres dispositifs d'interface sont correctement installés.

Warranty information — EN

Description of limited liability warranty

1. Warranty is provided for abnormal or damaged parts of this product due to defects in the manufacturing process; the abnormal or damaged parts in the following cases will be repaired or replaced by DeepCool after inspection and judgment; any abnormality or damage to any part of the product will not be covered by the warranty if the unit is used outside of the following conditions:
   - The normal use of the product in accordance with the product manual, without improper or excessive use, or in any other unreasonable application (for example: using this product in product testing).
   - Damages that are not caused by acts of nature (for example: lightning, shock, power surge, fire, earthquake, flood, blizzard, hurricane, insects, animal attack, etc.).
   - The product has not been disassembled, modified, or repaired by any unauthorized person. The components have not been disassembled or replaced.
   - The product's tamper-evident sticker has not been removed or damaged.
2. During the warranty period, DeepCool's greatest share of liability is limited to the value of this product in the current market (the current residual value of the product does not include freight, handling fees, and other costs). DeepCool shall not be liable for compensation for other losses caused by the use of this product.
3. During the warranty period, DeepCool is obligated to repair or replace defective products. However, under any circumstances, DeepCool shall not be liable for any compensation for any losses (including but not limited to data damage, business loss, loss of profit, incidental or indirect loss of using this product, improper use and losses caused by the user's negligence whether it is foreseeable or DeepCool has notified in advance that such damage may occur, but the user still violates the warranty terms and contract) caused by the sale, purchase or use of this product.
4. The warranty clause is only applicable to the original buyer who purchases the product through a DeepCool authorized distributor or agent, and not applicable to the buyer who purchases it second hand.
5. In order to protect your rights, please keep and provide the proof of purchase (receipt or invoice). The proof must clearly indicate the date of purchase to determine the warranty period.

Hinweise zur Garantie — DE

Eingeschränkte Garantie

1. Herstellungsfehler und vorzeitige Ausfälle werden durch eine Garantie abgedeckt. In diesem Fall werden nicht richtig funktionierende oder beschädigte Teile nach eigenem Ermessen von DeepCool repariert oder ausgetauscht. Dies gilt nur, wenn das Gerät unter folgenden Umständen eingesetzt wird:
   - Normaler Einsatz des Produktes gemäß Anleitung, ausgenommen missbräuchlicher oder übermäßiger Einsatz sowie Einsatz unter ungeeigneten Bedingungen (beispielsweise Einsatz des Produktes für Produkttests).
   - Keine Beschädigungen durch höhere Gewalt (z. B. Blitzschlag, Erdbeben, Überflutung und dergleichen), Überspannung, Beschädigungen durch Tiere etc.
   - Das Produkt wurde nicht zerlegt, verändert oder durch nicht autorisierte Personen repariert. Seine Komponenten wurden weder zerlegt noch ausgetauscht.
   - Der Manipulationssicherungsaufkleber des Produktes wurde weder entfernt noch beschädigt.
2. Im Laufe der Garantiezeit beschränkt sich die Haftung DeepCools allein auf den Zeitwert des Produktes (ohne Transport-, Bearbeitungs- und sonstige Kosten). DeepCool haftet nicht für sonstige Verluste, die durch den Einsatz des Produktes eintreten.
3. Im Rahmen der Garantiezeit verpflichtet sich DeepCool zu Reparatur oder Austausch defekter Produkte. DeepCool haftet unter keinen Umständen für jegliche Verluste (einschließlich Datenverluste, geschäftliche Verluste, entgangenen Gewinn, beiläufige und indirekte Verluste durch Einsatz des Produktes, Nichteignung für einen bestimmten Zweck sowie für Verluste, die durch Fahrlässigkeit des Anwenders verursacht werden, auch wenn solche Verluste vorhersehbar sind oder DeepCool zuvor auf die Möglichkeit des Eintretens solcher Schäden hingewiesen wurde, die vom Anwender selbst aber ignoriert wurden), die durch Verkauf, Kauf oder Anwendung des Produktes verursacht werden.
4. Die Garantie gilt nur für den Erstkäufer, der das Produkt über einen autorisierten DeepCool-Händler oder -Agent erwarb, kann nicht auf andere Personen übertragen werden.
5. Zur Wahrnehmung von Garantieleistungen müssen Sie einen Kaufbeleg vorweisen. Das Datum des Kaufes muss eindeutig aus dem Kaufbeleg hervorgehen.

Support and services — EN

If you have any questions or encounter any problems during the warranty period, please feel free to contact a DeepCool authorized dealer, agent, or visit our official website: https://www.deepcool.com/support. Please provide a detailed description of the problem and proof of purchase when contacting the DeepCool Support Team. Thank you for purchasing DeepCool products.

You are kindly required to:

- Provide proof of purchase with the date of purchase and product purchased clearly shown.
- Bear the shipping cost of sending the defective product to DeepCool authorized dealers and agents (including transit shipment fee), and DeepCool authorized dealers and agents will bear the cost of returning the repaired product to you (including transit shipment fee).
- Visit https://www.deepcool.com/support for more information if there are any other outstanding issues or updated warranty terms which will be published on the official DeepCool website.

Kundendienst und Services — DE

Wenn Sie Fragen haben oder Schwierigkeiten im Rahmen der Garantiezeit auftreten sollten, wenden Sie sich einfach an einen autorisierten DeepCool-Händler, -Agenten oder schauen auf unsere offizielle Website: https://www.deepcool.com/support. Bitte halten Sie eine detaillierte Beschreibung des Problems und einen Kaufbeleg bereit, wenn Sie sich an den DeepCool-Kundendienst wenden. Vielen Dank für den Kauf eines DeepCool-Produktes.

Folgendes gilt:

Assistance et services — FR

Si vous avez des questions ou rencontrez des problèmes pendant la période de garantie, n'hésitez pas à contacter un revendeur agréé, un agent agréé DeepCool ou visitez notre site Web officiel : https://www.deepcool.com/support. Veuillez fournir une description détaillée du problème et une preuve d'achat quand vous contactez l'équipe d'assistance DeepCool. Nous vous remercions d'avoir acheté les produits DeepCool.

Vous êtes prié(e) de :

- Fournir une preuve d'achat avec la date d'achat et le produit acheté clairement indiqué.

Information on safety regulations

Hinweise zu Sicherheitsvorgaben
Informations sur les règles de sécurité
Información sobre normas de seguridad
Информация по технике безопасности
Қауіпсіздік техникасы бойынша ақпарат
Informações sobre regulamentos de segurança
Informazioni sulle norme di sicurezza
Informacje dotyczące przepisów bezpieczeństwa
安全規制に関する情報
안전 규정에 대한 정보
安規信息
安规信息

部件名称	有毒有害物质或元素					
	铅 (Pb)	汞 (Hg)	镉 (Cd)	六价铬 (Cr+6)	多溴联苯 (PBB)	多溴二苯醚 (PBDE)
外壳	○	○	○	○	○	○
接头	○	○	○	×	○	○
风扇	○	○	○	○	○	○
电子卡	○	○	○	○	○	○
线材	○	○	○	○	○	○
螺丝	○	○	○	○	○	○
包材	○	○	○	○	○	○

本表格依据SJ/T 11364的规定编制。
环保使用期限标识表示产品在正常工作温度和湿度等条件下的环保使用年限为10年。
○：表示该有害物质在该部件所有均质材料中的含量均在GB/T 26572规定的限量要求以下。
×：表示该有害物质至少在该部件的某一均质材料中的含量超出GB/T 26572规定的限量要求，且因技术发展水平限制而无成熟方案替代，均符合欧盟RoHS法规环保指令。

DeepCool USA Inc.
11650 Mission Park Drive Suite 108., Rancho Cucamonga, CA 91730

Beijing DeepCool Industries Co., Ltd.
Building 10, No. 9 Dijin Road, Haidian District, Beijing 100095, China

© 2021 Beijing DeepCool Industries Co., Ltd. All rights reserved.
"DeepCool"and other commercial identities are legitimate registered trademarks and commercial identities of the trademarks owner and its affiliates in China and other countries or regions.
Pictures on this package are for reference only, please refer to the actual product.

This device complies with Part 15 of the FCC Rules.
Operation is subject to the following two conditions:
(1) this device may not cause harmful interference, and (2) this device must accept any interference received, including interference that may cause undesired operation.

Дополнительная информация

Изготовитель: Бэйцзин Дипкул Индастриз Ко., Лтд.
Зд 10, шоссе Дицзинь 9, р-н Хайдянь, г. Пекин, Китай.
Сделано в Китае.
Импортер / уполномоченное изготовителем лицо:
ООО «ДНС ЛОДЖИСТИК», 690068, Россия, Приморский край, г. Владивосток, проспект 100-летия Владивостока, дом 155, корпус 3, офис 5.
ООО «ОНЛАЙН ТРЕЙДИНГ». 117042, Россия, город Москва, улица Академика Понтрягина, дом 21, корпус 1, помещение VII, комната 1.
ООО «МЕРЛИОН» ,143401, Московская область, город Красногорск, бульвар Строителей, дом 4 корпус 1, этаж 8, кабинет 819.
ООО «АРКСЕЙЛ» , 115201, город Москва, Каширский проезд, дом 5, комната 7, 8, 9.
Актуальные импортер и уполномоченное изготовителем лицо указаны на упаковке.

Товар соответствует требованиям технического регламента Таможенного союза:
- ТР ТС 020/2011 «Электромагнитная совместимость технических средств» ;
- ТР ТС 004/2011 «О безопасности низковольтного оборудования» .

Товар соответствует требованиям технического регламента Евразийского экономического союза ТР ЕАЭС 037/2016 «Об ограничении применения опасных веществ в изделиях электротехники и радиоэлектроники» .
Реальный продукт и принадлежности могут отличаться от представленных в данном руководстве. Упущения и ошибки печати исключены. Содержимое поставки может отличаться в разных странах или местах. Некоторые торговые знаки могут заявляться как собственность других лиц.
Любое воспроизведение без предварительного письменного разрешения DeepCool строго запрещено.
Дата изготовления зашифрована в серийном номере продукта. Если серийный номер имеет вид: DN650EU-DP-2007002576, то товар был изготовлен в июле 2020 года; а если вид серийного номера следующий: 201130227010212300001, то товар изготовлен на 23 неделю 2021 года.
Срок гарантии указан на упаковке.

EN For more information, please check our website at: www.deepcool.com
DE Weitere Informationen erhalten Sie auf unserer Webseite: www.deepcool.com
FR Pour plus d'informations, visitez notre site internet : www.deepcool.com
ES Para más información, por favor,visite nuestra página en: www.deepcool.com
RU Подробнее на www.deepcool.com
KZ Көбірек ақпарат алу үшін біздің вебсайтымызға кіріңіз: www.deepcool.com
PT Para mais informação, visita o nosso website em: www.deepcool.com
IT Per ulteriori informazioni, visitate il nostro sito web: www.deepcool.com
PL Aby uzyskać więcej informacji odwiedź naszą stronę www.deepcool.com
JA 詳細については、以下URL先の公式WEBサイトをご確認ください www.deepcool.com
KO 자세한 내용은 www.deepcool.com에서 확인하실 수 있습니다
ZH 如需要更多信息，請瀏覽網站www.deepcool.com
ZH 如需要更多信息，请浏览网站www.deepcool.com

TMby https://tm.by Интернет-магазин